BASE WASH PRO

HU HASZNÁLATI UTASÍTÁS
ES INSTRUCCIONES DE INSTALACIÓN
FR GUIDE D'INSTALLATION
DE BEDIENUNGSHANDBUCH
EN INSTALLATION INSTRUCTIONS
PL INSTRUKCJE INSTALACJI

BASE WASH PRO

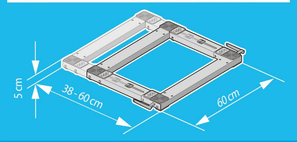

HU Kompatibilitás
FR Compatibilité
EN Compatibility
ES Compatibilidad
DE Kompatibilität
PL Dopasowanie

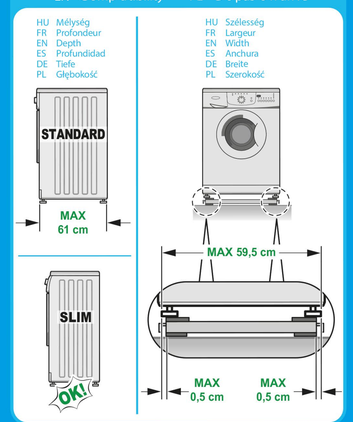

A

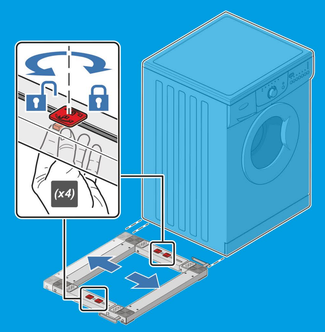

HU Ideiglenesen nyisa ki a rögzítő pontokat , hogy be tudja állítani a keret oldalainak hosszát, a háztartási gé mélységének megfelelően.

FR En ouvrant temporairement les axes de verrouillage, ajustez les bras extensibles de la Base Wash Pro par rapport la profondeur de votre électroménager.

EN Temporarily open the locking pins to adjust the extendable arms of the Base Wash Pro to the depth of your appliance.

ES Abriendo temporalmente los pernos de bloqueo, regular los brazos extensibles de Base Wash Pro respecto a la profundidad del electrodoméstico.

DE Entsperren Sie die Blockierung und regulieren Sie die Schienen von Base Wash Pro entsprechend der Tiefe Ihres Geräts.

PL Tymczasowo odblokuj kołki zabezpieczające, aby dopasować wyciągane ramiona podstawy Base Wash Pro do głębokości urządzenia.

B

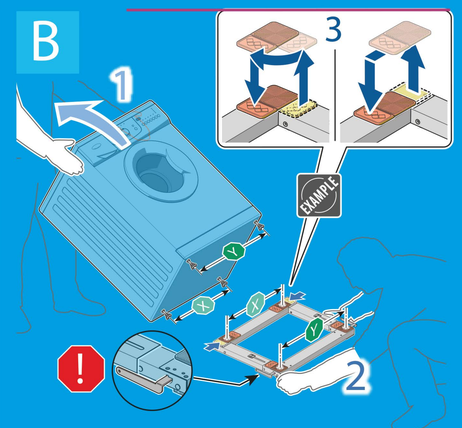

HU Ellenőrizze le, hogy a gumi betétek elhelyezkedése a kereten egyezik e a háztartási gép lábainak távolságával. Amennyiben nem, ugy állítsa őket a megfelelő távolságba.

FR Vérifiez la distance entre les pieds de votre électroménager et, si nécessaire, repositionnez les bases en caoutchouc pour les aligner avec les pieds de l'électroménager.

EN Check the distance between the feet of your appliance, and if necessary, reposition the rubber support bases to align them to the feet of the appliance.

ES Comprobar la distancia entre los pies del electrodoméstico y, si es necesario, volver a posicionar las bases de apoyo de goma para alinearlas con los pies del electrodoméstico.

DE Kontrollieren Sie den Abstand zwischen den Füßen Ihres Geräts und, wenn notwendig, versetzen Sie die Gummiunterlagen entsprechend der Position der Füße Ihres Geräts.

PL Sprawdź odległość między stopkami urządzenia i w razie potrzeby skoryguj położenie gumowych podstawek wspierających, tak aby dopasować je do stopek.

C

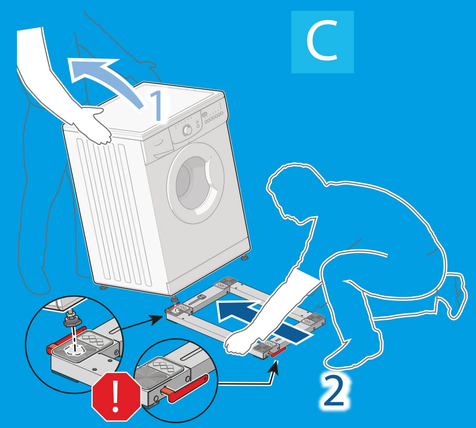

HU Emelje rá a gépet a keretre, úgy, hogy annak az első lába a megfelelő helyre kerüljön. Figyeljen, hogy a keret két oldalán található fékező karok a gép elülső oldalánál legyenek.

FR Placez le premier pied de l'électroménager sur la Base Wash Pro comme indiqué, en prenant soin de l'orienter de sorte que les leviers des freins latéraux des freins soient à l'avant après le montage.

EN Place the first foot of the appliance on the Base Wash Pro as shown in the figure, taking care it is facing the right way, so that when assembled, the side levers of the brakes are at the front.

ES Colocar el primer pie del electrodoméstico sobre Base Wash Pro como indica la figura, asegurándose de orientarlo de tal manera que, una vez terminado el montaje, las palancas laterales de los frenos estén en la parte frontal.

DE Setzen Sie, wie in der Abbildung gezeigt, einen Fuß Ihres Geräts auf Base Wash Pro und beachten Sie dabei die Ausrichtung, damit die seitlichen Bremshebel nach der kompletten Montage auf der Vorderseite sind.

PL Ustaw pierwszą stopkę urządzenia na podstawie Base Wash Pro, jak pokazano na rysunku. Sprawdź, czy urządzenie jest zwrócone w odpowiednią stronę, czyli tak, aby po zmontowaniu dźwignie boczne hamulców znalazły się z przodu.

HU GÖRGŐKKEL
FR AVEC ROULETTES
EN WITH WEELS
ES CON RUEDAS
DE MIT RÄDERN
PL Z KOŁAMI

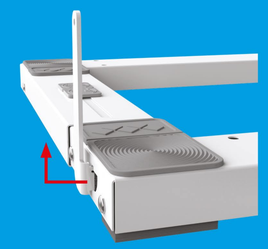

HU FÉKEK OLDÁSA A HÁZTARTÁSIGÉP MOZGATÁSÁHOZ
FR RELÂCHEZ LES FREINS POUR DÉPLACER L'ÉLECTROMÉNAGER
EN LOOSEN THE BRAKES TO MOVE THE APPLIANCE
ES AFLOJAR SOLTAR LOS FRENOS PARA MOVER EL APARATO
DE DIE BREMSEN LÖSEN, WENN SIE DAS GERÄT BEWEGEN WOLLEN
PL ZWOLNIJ HAMULCE, ABY PRZESUN AĆ URZ ĄDZENIE.

D

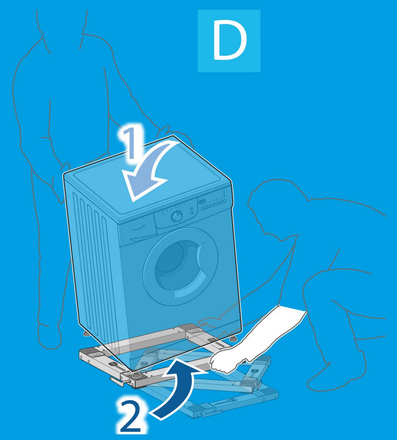

HU Miután ráhelyezte a háztartási gép egyik lábát az alátétre, fordítsa azt rá a már rajta lévő láb tengelye körül.

FR Inclinez l'électroménager en le posant sur le pied déjà positionné sur la Base Wash Pro, faites-le pivoter pour poser les autres pieds.

EN Tilt the appliance, resting it on the foot already positioned on the Base Wash Pro, and turn it to place the other feet on it.

ES Inclinar el electrodoméstico colocándolo sobre el pie ya posicionado en Base Wash Pro y girarlo para colocar los demás pies.

DE Kippen Sie das Gerät auf dem bereits auf Base Wash Pro fixierten Fuß und drehen Sie die Basis, um die anderen Füße aufzusetzen.

PL Przechyl urządzenie, opierając je na stopce, która została już ustawiona na podstawie Base Wash Pro i obróć podstawę w ten sposób, aby umieścić na niej kolejną stopkę.

E

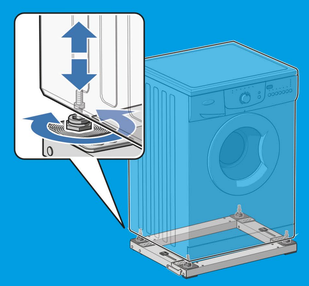

HU Állítsa be a háztartási gép lábait, úgy, hogy az megfelelően vízszinben legyen és stabilan álljon, a nem kívánatos vibráció elkerülése érdekében.

FR Réglez la hauteur des pieds de l'électroménager pour assurer une stabilité optimale et éviter les vibrations.

EN Adjust the height of the feet of the appliance to guarantee optimal stability and prevent it from vibrating.

ES Ajustar la altura de los pies del electrodoméstico de tal manera que se garantice una estabilidad óptima y se eviten las vibraciones.

DE Regulieren Sie die Höhe der Füße des Geräts, um eine maximale Stabilität zu garantieren und Vibrationen zu vermeiden.

PL Wyreguluj wysokość stopek urządzenia, aby zapewnić optymalną stabilność i zapobiec drganiom.

F

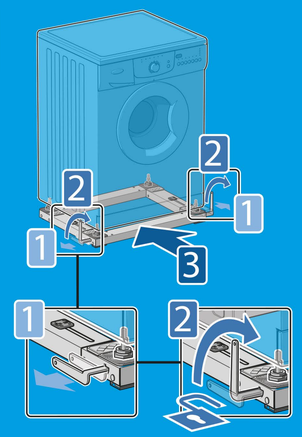

HU A karok kihúzhatóak, majd visszatolhatóak, a kevesebb helyigény érdekében. Emelje fel a kart a fékek oldásához, majd helyezze a háztartási gépet a kívánt pozícióba.

FR Les leviers des freins peuvent être extraits pour plus de commodité ou remis en place pour réduire l'encombrement. Relâchez les freins en soulevant les leviers, placez l'électroménager dans la position souhaitée.

EN The levers of the brakes can be pulled out for convenience or pushed back in to reduce the amount of space occupied. Release the brakes by raising the levers, and place the appliance in the desired position.

ES Las palancas de los frenos se pueden extraer para una mayor comodidad o volver a introducir para reducir el volumen. Soltar los frenos subiendo las palancas. Colocar el electrodoméstico en la posición deseada.

DE Die Bremshebel können zur bequemen Bedienung herausgezogen oder platzsparend eingerastet werden. Lösen Sie die Bremsen, indem Sie die Hebel in senkrechte Position bringen, und stellen Sie das Gerät auf den dafür vorgesehenen Platz.

PL Dźwignie hamulców można dla wygody wyciągnąć lub wepchnąć, aby zmniejszyć zajmowaną przestrzeń. Zwolnij hamulce, podnosząc dźwignie i umieść urządzenie w wybranym miejscu.

G

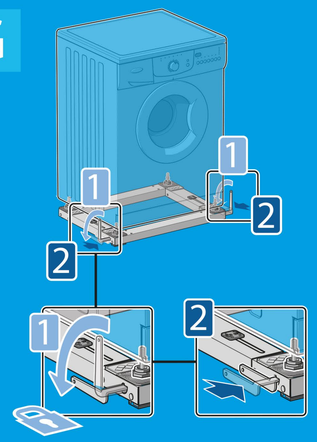

HU Rögzítse a keretet a karok lenyomásával ezzel rögzítve a fékeket. Ellenőrizze le ismét, hogy a háztartási gépp megfelelően áll e a kereten. Amennyiben nem, úgy állítsa be a lábakat a gépen.

FR Verrouillez le produit en abaissant les leviers des freins. Vérifiez de nouveau que l'électroménager est stable ou réglez à nouveau la hauteur des pieds de l'électroménager.

EN Block the product by lowering the levers of the brakes. Check again that the appliance is stable, and if not, re-adjust the height of the feet of the appliance.

ES Bloquear el producto bajando las palancas de los frenos. Comprobar de nuevo que el electrodoméstico esté estable. Como alternativa, regular de nuevo la altura de los pies del electrodoméstico.

DE Blockieren Sie das Gerät, indem Sie die Hebel der Bremsen in waagrechte Position bringen. Kontrollieren Sie die Stabilität des Geräts und regulieren Sie eventuell neuerlich die Höhe der Füße Ihres Geräts.

PL Zablokuj podstawę, obniżając dźwignie hamulców. Sprawdź ponownie, czy urządzenie jest stabilne. Jeżeli tak nie jest, ponownie wyreguluj wysokość stopek urządzenia.